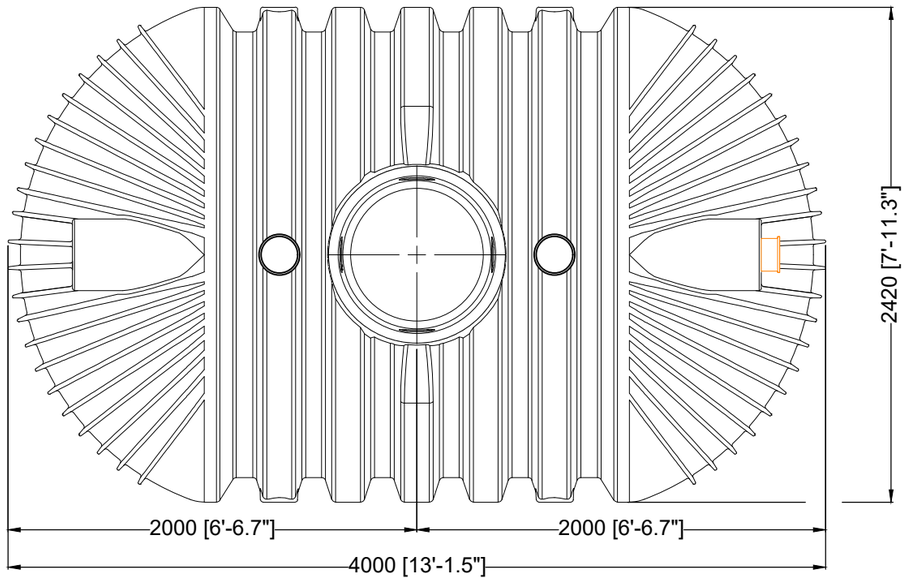

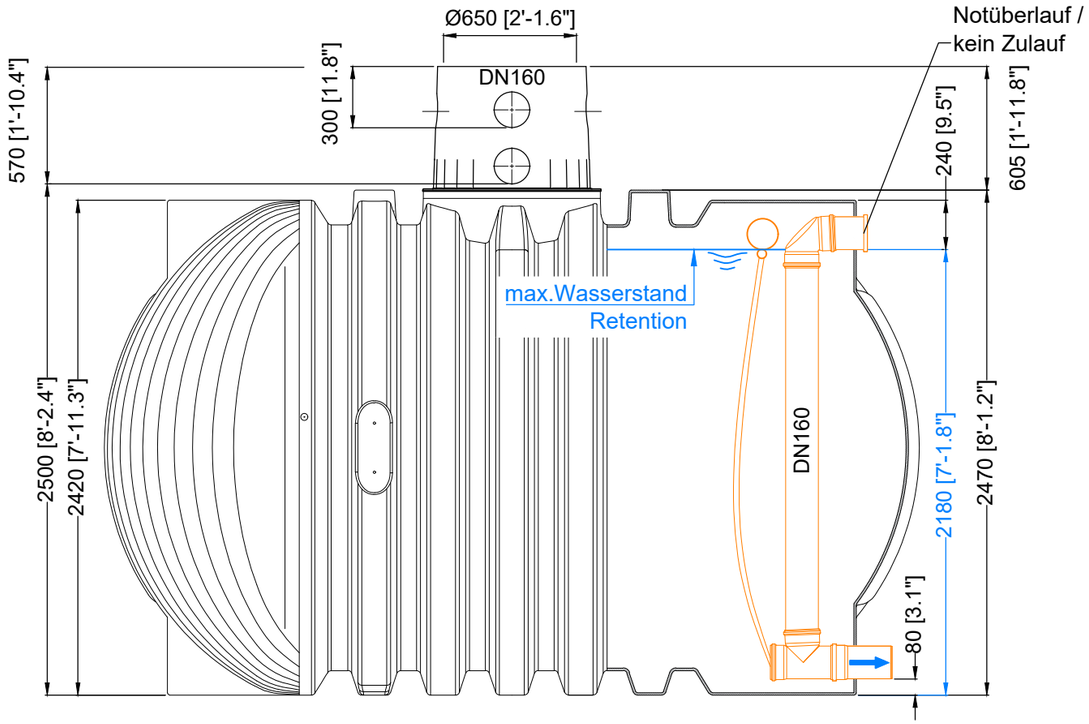

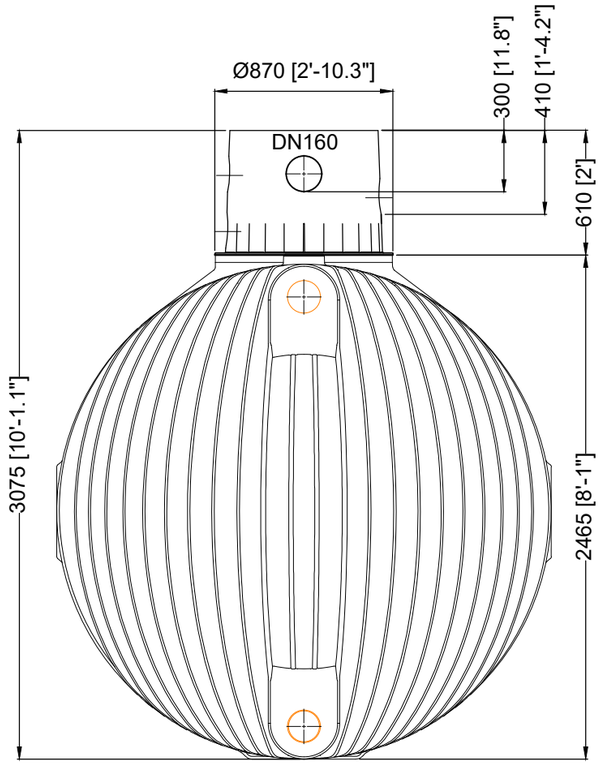

D GRAF Carat XL Retentionszisterne 13000 L / 3434 gal.		Artikel-Nr. product no. article no. articulo no.	370535 (370045 / 371018)
GB GRAF Carat XL detention 13000 L / 3434 gal.	ES GRAF Sistema de retención Carat XL tanque 13000 L / 3434 gal.	FR GRAF Cuve de rétention Carat XL 13000 L / 3434 gal.	revision
gezeichnet drawn: EMU	Gewicht weight: 600 kg	Otto Graf GmbH Carl-Zeiss-Str. 2-6 DE-79331 Teningen mail@graf.info www.graf.info	
Datum date: 2023.02.07	Toleranz tolerance: +/- 3%		
Maßstab scale: M 1:30	Einheiten units: mm [inch] gal. = US gal.		

DIN A3